Промышленные коммутаторы

# НиКом-100G

Торговая марка «Ниеншанц»

Неуправляемые коммутаторы российского производства с 5 или 8 портами Gigabit Ethernet для промышленных сетей и монтажа на DIN-рейку.

## Основные возможности

**Резервирование питания**
Два независимых источника через входы P1 и P2

**Номинальное напряжение питания**
24 В AC / DC

**Широкий диапазон питания**
8–60 В DC
15–42 В AC, 50/60 Гц

**Рабочая температура**
От −40 до +60 °C

**Скорость обмена портов**
НиКом-105G: 5 портов по 1 Гбит/с.
НиКом-108G: каскадная схема — 4 × 1 Гбит/с + 4 × 1 Гбит/с.

**Функции BSP и Jumbo Frame**
Защита от широковещательного шторма и поддержка Jumbo Frame




## Модели для заказа

| Модель | Порты RJ45 | Артикул |
|---|---|---|
| НиКом-105G | 5 × 10/100/1000 Мбит/с | 00-06177847 |
| НиКом-108G | 8 × 10/100/1000 Мбит/с | 00-06179382 |

**Гарантия — 3 года.**

Включение в реестр Минпромторга — в процессе оформления.

# Технические характеристики

| Характеристика | НиКом-105G | НиКом-108G |
|---|---|---|
| **Интерфейсы и стандарты** | | |
| **Количество портов RJ45** | 5 | 8 |
| **Скорость передачи по порту** | 10/100/1000 Мбит/с | |
| **Уровень коммутатора** | L2, неуправляемый | |
| **Стандарты Ethernet** | IEEE 802.3 (10BaseT), IEEE 802.3u (100BaseT(X)), IEEE 802.3ab (1000BaseT) | |
| **Параметры коммутации** | | |
| **Пропускная способность** | 10 Гбит/с | 8 Гбит/с в каждой группе; 2 Гбит/с между группами* |
| **Таблица MAC-адресов** | 8K | |
| **Буфер пакетов** | 1 Мбит | |
| **Защита от широковещательного шторма** | BSP, включение DIP-переключателем | |
| **Поддержка Jumbo Frame** | Есть, включение DIP-переключателем | |
| **Электропитание** | | |
| **Номинальное напряжение** | 24 В DC / AC | |
| **Диапазон постоянного напряжения** | 8–60 В DC | |
| **Диапазон переменного напряжения** | 15–42 В AC, 50/60 Гц | |
| **Потребляемая мощность** | Не более 3 Вт | Не более 6 Вт |
| **Резервирование питания** | Два независимых источника, входы P1 и P2 | |
| **Разъём питания** | 4-контактный клеммный блок | |
| **Защита электропитания** | От переполюсовки и короткого замыкания | |
| **Условия эксплуатации** | | |
| **Рабочая температура** | От −40 до +60 °C | |
| **Температура хранения** | От −40 до +85 °C | |
| **Относительная влажность** | 5–95 %, без конденсации | |
| **Конструкция** | | |
| **Материал корпуса** | Металл | |
| **Габаритные размеры, мм** | 29,5 × 80,15 × 121,5 | 51,4 × 81,7 × 121,6 |
| **Масса, кг** | 0,24 | 0,34 |
| **Монтаж** | На DIN-рейку | |
| **Гарантия** | 3 года | |

* НиКом-108G использует два коммутационных блока: порты 1–4 и 5–8. Внутри каждой группы пропускная способность составляет 8 Гбит/с, между группами — 2 Гбит/с.

# Внешний вид и элементы

## НиКом-105G

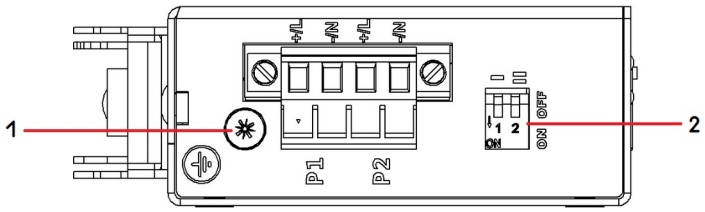


Вид сверху

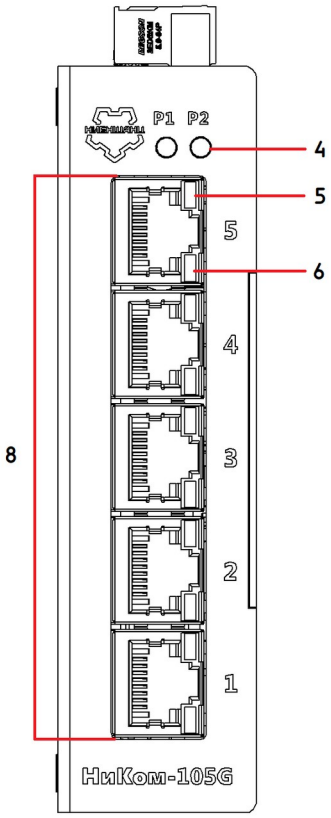


Вид спереди

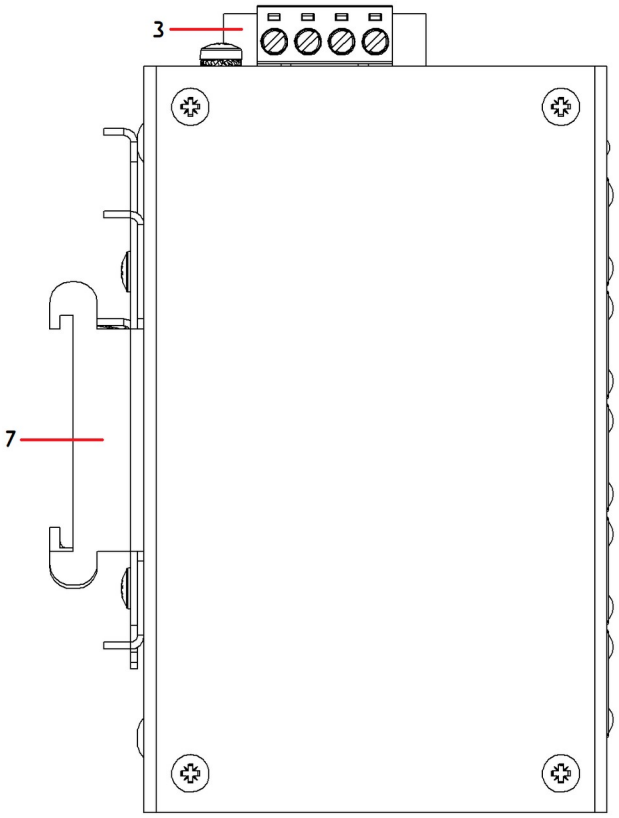


Вид сбоку

### Обозначения на схеме

1 Винт заземления
2 DIP-переключатели Jumbo Frame / BSP
3 Клеммный блок питания
4 Индикаторы питания P1 / P2
5 Индикатор активности порта, жёлтый
6 Индикатор скорости порта, зелёный
7 Крепление на DIN-рейку
8 Разъёмы Ethernet RJ45

**Карточка НиКом-105G**
Характеристики и заказ на сайте

# Внешний вид и элементы

## НиКом-108G

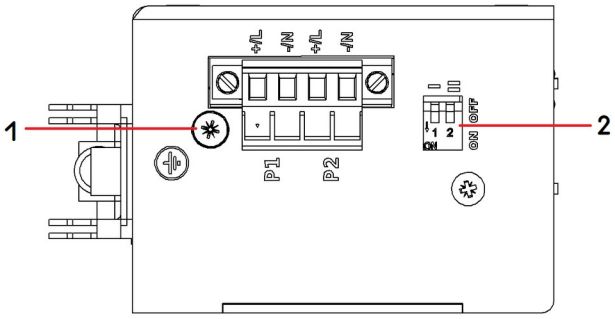


Вид сверху

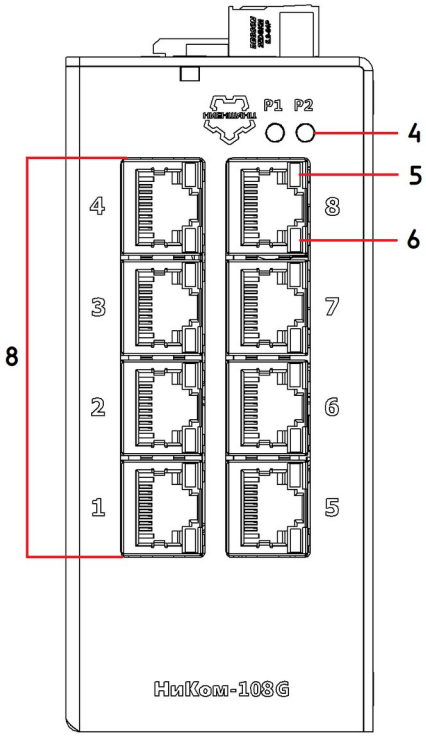


Вид спереди

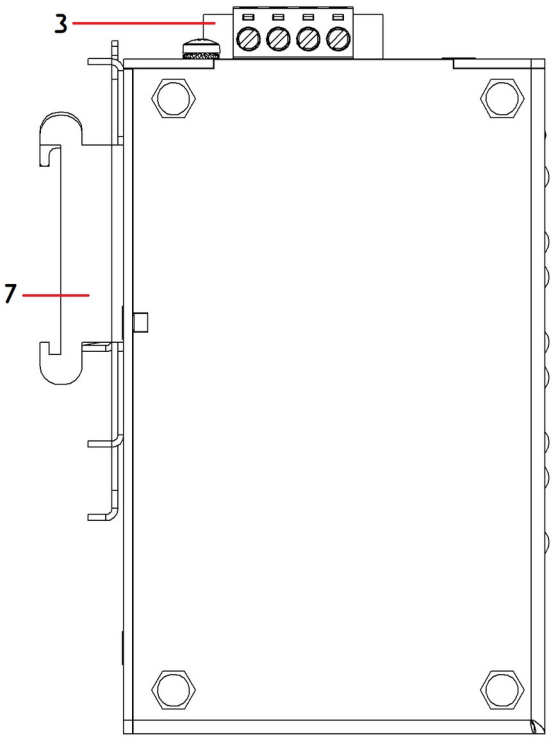


Вид сбоку

### Обозначения на схеме

1 Винт заземления
2 DIP-переключатели Jumbo Frame / BSP
3 Клеммный блок питания
4 Индикаторы питания P1 / P2
5 Индикатор активности порта, жёлтый
6 Индикатор скорости порта, зелёный
7 Крепление на DIN-рейку
8 Разъёмы Ethernet RJ45

**Карточка НиКом-108G**
Характеристики и заказ на сайте

## Контакты для заказа

| Город | Телефон | Email |
|---|---|---|
| **Москва** | +7 (495) 980-64-06 | msk@nnz.ru |
| **Санкт-Петербург** | +7 (812) 326-59-24 | ipc@nnz.ru |
| **Новосибирск** | +7 (383) 330-05-18 | nsk@nnz-ipc.ru |
| **Екатеринбург** | +7 (343) 311-90-07 | ekb@nnz-ipc.ru |
| **Алматы** | +7 (727) 339-97-17 | kaz@nnz.ru |

# Ниеншанц Автоматика

Российская компания с более чем 30-летним опытом в области промышленной автоматизации. Разрабатывает и производит промышленные компьютеры и периферийное оборудование под собственной торговой маркой FRONT, а также поставляет коммуникационное оборудование, контроллеры и компоненты для построения АСУ ТП.

Собственное конструкторское бюро позволяет создавать и адаптировать решения под индивидуальные требования заказчиков, в том числе для реализации проектов импортозамещения.

### Бренд Ниеншанц

Ниеншанц — легендарный бренд, который мы возрождаем сегодня, сохраняя его узнаваемую идею и слоган «Крепость проверенных решений».

Под маркой «Ниеншанц» наша компания планирует выпускать продукцию для промышленной автоматизации, систем управления электропитанием и промышленных систем связи — надежные решения для ответственных задач и сложных условий эксплуатации.