Date	Changes	REV
2023.06.25	Original	1.0

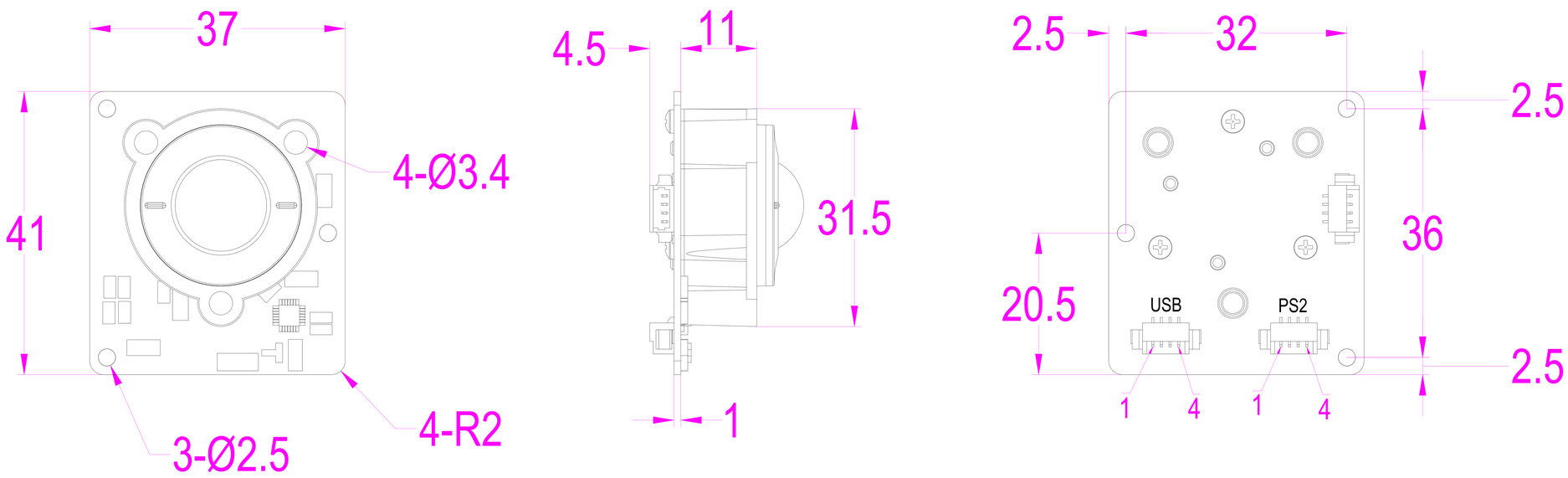

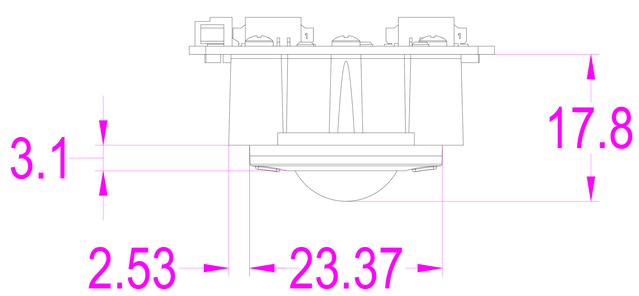

14-LTB 轨迹球XY轴光标转动方向

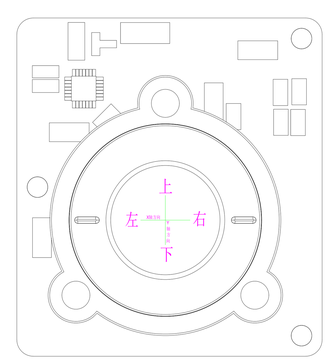

USB插口定义		
1	黑	GND
2	白	D-
3	绿	D+
4	红	VCC

PS/2插口定义		
1	黑	GND
2	白	DAT
3	绿	CK
4	红	VCC

KEY TECHNOLOGY(CHINA)LIMITED

深圳市键特电子有限公司

www.key-tek.cn www.ikb-mkb.com

Part Name				Project Name	K-TEK-14-LTB		
Part No.				Project No.			
Material				Scale	1:1	Unit	mm
Date	2023.06.25	Version	1.0	Tolerance	IT12	Sheet	1 of 1
Designed	YGF	Audited		Tony Deng	Approved		