FRONT VISION
системы видеонаблюдения

FV-DC-MP1530-M-3x-S

версия документа 1.0.0

Миниатюрная купольная IP-камера HD 5 Мп PTZ

Характеристики:

- Сенсор 1/2,8″ Sony IMX335 CMOS
- Разрешение HD 2592×1944P 5 Мп
- Сверхнизкая освещенность 0,01 люкс
- День/ночь (ICR), AWB, 2D/3D-DNR, IR-CUT
- D-WDR, обнаружение движения, маска конфиденциальности, зеркало
- Совместимость с RTSP и Onvif 17.06
- Двухпотоковый медиасервер H.265/H.264
- Простой в использовании облачный сервис P2P
- Многофункциональный веб-браузер, ПК-клиент, удаленный доступ через мобильное приложение
- Сетевой порт RJ45 100 Мбит/с, IEEE802.3af PoE
- Молниезащита 4000 В
- Прочный водонепроницаемый корпус, IP66
- 2 ИК-светодиода поверхностного монтажа, подсветка на 20–30 м
- Управление PTZ по сети, 3-кратный оптический зум
- Объектив HD 2,8–8 мм, автофокус

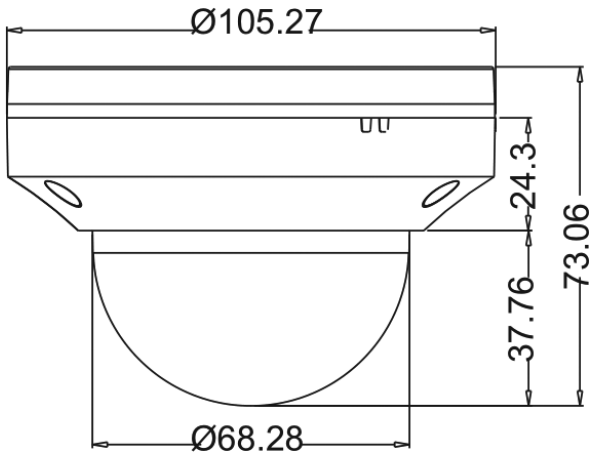

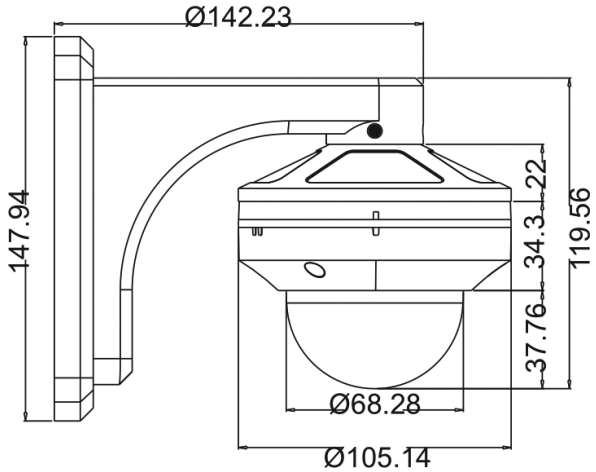

Технические характеристики:

Модель	FV-DC-MP1530-M-3x-S
Камера	
Сенсор	1/2,8" IMX335 CMOS
Эффективные пиксели	2592 (Г)×1944 (В)
Электронный затвор	АВТО, 1/25–1/100000 с
Мин. освещенность	0,01 люкс при F1.2 (AGC ON), 0 люкс при ИК-подсветке
День/ночь	Авто/Цвет/(Ч/Б)/по расписанию
WDR	Цифровое WDR
Баланс белого	Авто/вручную
AGC/BLC/HLC	Поддерживается
DNR	2D/3D DNR
Другое	Несколько строк экранного меню, обнаружение движения, маска конфиденциальности, зеркало
Кодирование	
Стандарт видео	H.264/H.265
Разрешение видео	Основной поток: 25 кадр/с@5 Мп (2592×1944) 30 кадр/с@4 Мп/3 Мп 30 кадр/с@1080P/720P. Субпоток: D1/VGA(640×480)/360P/QVGA@30 кадр/с
Битрейт	64 кбит/с — 8 Мбит/с, VBR/CBR
Стандарт аудио	G.711-u/G.711-a
Наложение на экране	Наложение заголовка и времени
Интеллектуальная обработка событий	Обнаружение человека. Обнаружение движения
ИК-светодиоды	
ИК-светодиоды	2 ИК-светодиода поверхностного монтажа
Расстояние подсветки	20–30 м
Объектив	
Фокусное расстояние	2,8–8 мм с автофокусом
Зум	3-кратный оптический зум
Дополнительные функции	

PTZ	
Диапазон панорамирования/наклона	Панорамирование: от 0 до 350°; наклон: от 0 до 90°
Предустановленное значение	255
Ручное управление скоростью	Панорамирование: от 0,5 до 80°/с; наклон: от 0,5 до 60°/с
Восстановление после отключения питания	Поддерживается
Сетевые службы	
Протокол	HTTP/RTSP/FTP/DST/SMTP/DHCP/NTP/NFS и др.
P2P	Да
Браузер	IE, Firefox (32 разр. ESR) и др.
Среда передачи	CMS, Android, IOS
ONVIF	Совместимость с 17.06
Общие сведения	
Сетевой порт	1-RJ45, 100 Мбит/с, POE дополнительно
Источник питания	12 В DC ± 10%
Потребляемая мощность	< 10 Вт
Рабочая температура	от –40 до +60°